RK3573H-技术规格

目录

1 参数表.....2

2 外观.....4

3 硬件接口.....6

3.1 性能概述.....6

3.2 电源接口.....7

3.2 侧面接口 1.....7

3.3 侧面接口 2.....8

3.4 侧面接口 3.....8

4 尺寸图.....10

4.1 外形尺寸.....10

4.2 安装方式.....11

附：包装和物理尺寸.....12

Cosofteck Copyright

1 参数表

产品规格		
彩色液晶屏/触摸屏	分辨率	7 寸 1024RGB*600
	亮度	350(TYP)(流明)
	对比度	500:1
	有效视角	85/80/80/85
	触摸屏	电容式, 5 点 或 电阻式
处理器(CPU)	四核 ARM Cortex A53，64 位架构，主频 1.8GHz	
GPU	高性能多核 GPU Mali-T720	
内存	2GB DDR4	
本地存储	EMMC Flash 标配 8GB	
支持操作系统	Android 7.0	
音/视频	支持 4K VP9 and 4K 10bits H265/H264 视频解码，高达 60fps 1080P 多格式视频解码（WMV, MPEG-1/2/4, VP8) 1080P 视频编码，支持 H.264	
扩展存储	TF 卡	
以太网	有线 10/100M	
无线	WIFI 802.11 a/b/g/n（选配）	
蓝牙	BT4.2 (兼容设计,选配)	
4G+GPS/BD	全网通+GPS+北斗（选配）	
USB	USB2.0 HOST*2(金属座)，USB2.0 HOST*1 (凤凰端子)，OTG*1（micro）	
MIC	1 路	

Cosofteck Copyright

LINE OUT	L/R OUT 1 路
SPEAKER	支持 2W 8Ω喇叭
串口	TTL*2; RS232*4; RS485*2;CAN*1
RTC	时钟记忆
GPIO	8 路（双向 I/O; +/- 15KV ESD）
电源	8-36V,标准 12V；<12W(不包括外设)
产品尺寸	
整机尺寸	210.0×150.0×60.0mm
安装尺寸	199.0×138.0mm
视窗尺寸	156.6×88.6 mm

- 7 英寸，1024×600 像素点阵，LCD 屏，电容式 5 点/电阻式触摸屏
- RK3573H 是南京软方推出的工业级安卓系统智能显示终端
- 支持 WIFI、麦克风等外接设备
- 支持 USB 和 SD 卡更新
- 支持下载安卓通用 APP 实现：WIFI/4G 上网、浏览网页、音乐播放、视频播放、数据拷贝等功能
- 支持 RS232、RS458、UART 端口及 CAN 总线与外部设备连接通讯

Cosoftek Copyright

2 外观

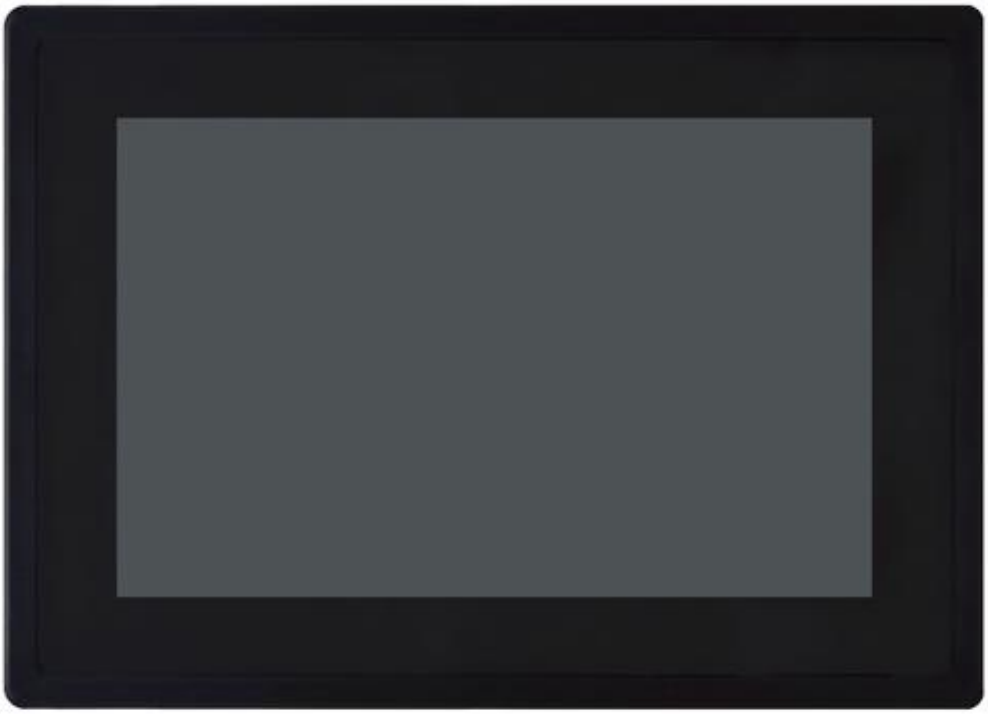

正面视图

背面视图

GPS
4G
WIFI

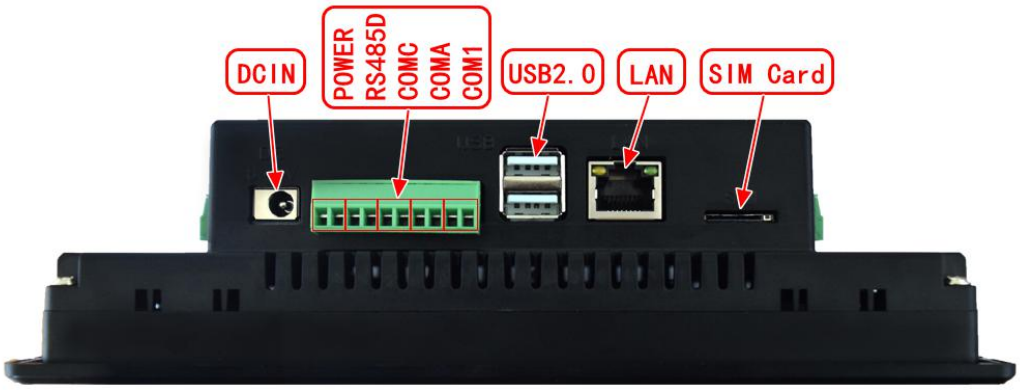
DCIN
POWER
RS485D
COMC
COMA
COM1
USB2.0
LAN
SIM Card

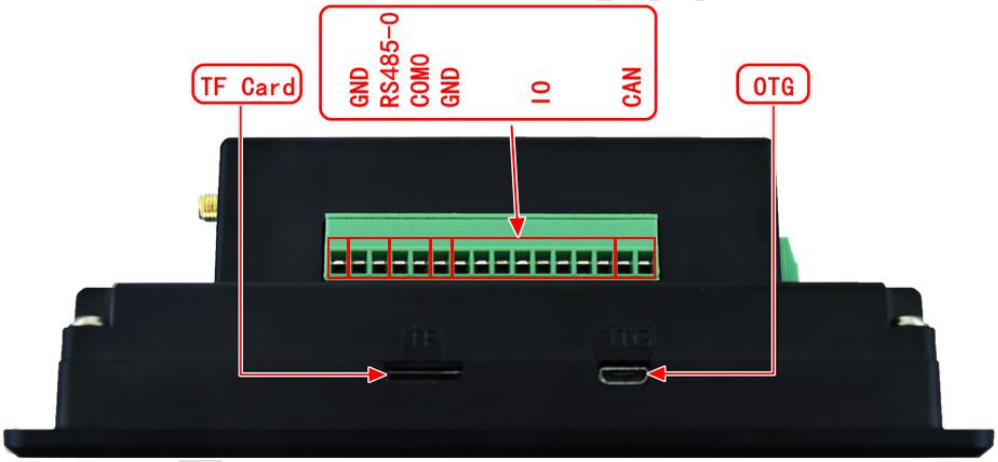
TF Card
GND
RS485-0
COM0
GND
IO
CAN
OTG

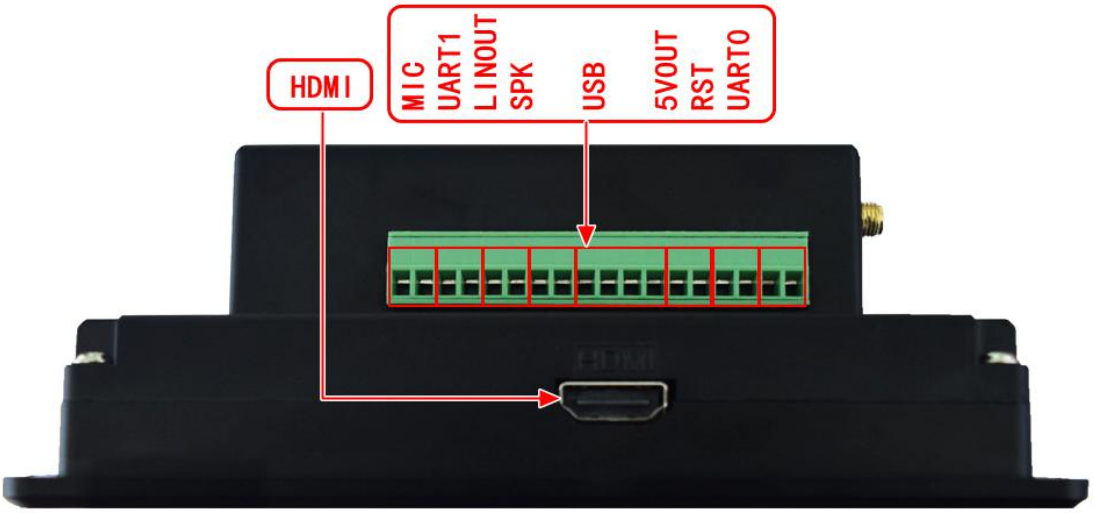
HDMI
MIC
UART1
LINOUT
SPK
USB
5VOUT
RST
UART0

3 硬件接口

3.1 性能概述

◆ 电性能参数

参数	测试条件	最小值	典型值	最大值	单位
工作电压	—	8.0	12.0	36	V
工作电流	VCC=+12V，背光亮度最大，运行测试游戏负载应用	—	800	—	mA
	VCC=+12V，背光关闭	—	240	—	mA

◆ 工作环境和可靠性参数

参数	测试条件	最小值	典型值	最大值	单位
工作温度	12V 电压下，湿度 60%	-20	25	70	℃
储存温度	—	-40	25	85	℃
工作湿度	25℃	10%	60%	90%	RH
三防处理	—	—	无	—	—
ESD 防护等级	3 级				

◆ 接口性能参数

参数	测试条件	最小值	典型值	最大值	单位
串口 COM0，COM1,COMA，COMC 波特率	用户自定义	300	-	115200	bps
串口输出电平	Output 1	—	-5.0	—	V
	Output 0	—	5.0	—	V
串口输入电平	Input 1	—	-5.0	—	V
	Input 0	—	5.0	—	V
串口 UART0，UART1 波特率	用户自定义	300	-	115200	bps
串口输出电平	Output 1	—	5.0	—	V
	Output 0	—	0	0.3	V
串口输入电平	Input 1	—	5.0	—	V
	Input 0	0	—	0.5	V
串口 485-0，485D 波特率	用户自定义	300	-	57600	bps
串口电平 V_AB	Output 1	2.5	5.0	—	V
	Output 0	—	-5.0	-2.5	V
串口电平 V_AB	Input 1	0	2.5	—	V

Cosoftek Copyright

	Input 0	—	-2.5	-0.2	V

3.2 电源接口

- 提供两 2 种电源接口。一种为内径 2.0mm 的 DC 电源座，一种是 10PIN 的 3.5mm 间距单层凤凰接线端子连接，可接入 8V~36V DC 电源。

a) 使用 DC-044A（2.0）卧式电源座做电源接口。

b) 通过 10PIN 的 3.5mm 间距凤凰端子连接。

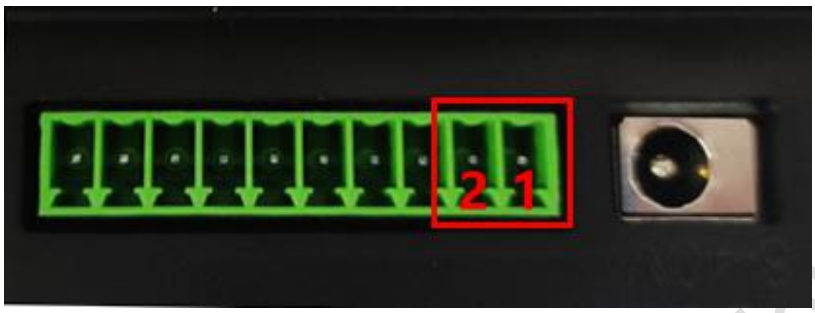

序号	说明	备注
1	DCIN	12V 输入(8-36V)
2	PGND	

3.2 侧面接口 1

- 提供一排 10PIN 的 3.5mm 间距单层凤凰接线端子连接。

序号	说明	备注
1	DCIN	12V 输入(8-36V)
2	PGND	
3	RS458D_A	设备名：/dev/ttysWK3
4	RS485D_B	
5	COMC_TX	设备名：/dev/ttysWK2
6	COMC_RX	
7	COMA_TX	设备名：/dev/ttysWK0
8	COMA_RX	
9	COM1_TX	设备名：/dev/ttyS1
10	COM1_RX	

Copyright

3.3 侧面接口 2

- 其提供一排 16PIN 的 3.5mm 间距单层凤凰接线端子连接。

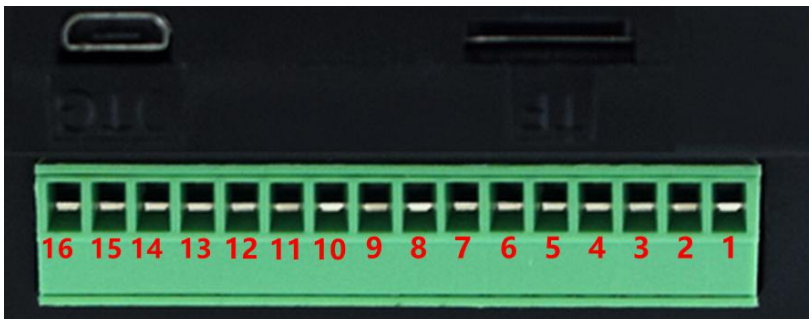

序号	说明	备注
1	GND	—
2	RS485_0A	设备名：/dev/ttyS0
3	RS485_0B	
4	COM0_TX	设备名：/dev/ttyS0
5	COM0_RX	
6	GND	—
7	IO1	PG05
8	IO2	PG011
9	IO3	PG00
10	IO4	PG03
11	IO5	PG15
12	IO6	PG16
13	IO7	PG03
14	IO8	PG04
15	CAN_H	—
16	CAN_L	—

Cosofteck Copyright

3.4 侧面接口 3

- 其提供一排 18PIN 的 3.5mm 间距单层凤凰接线端子连接。

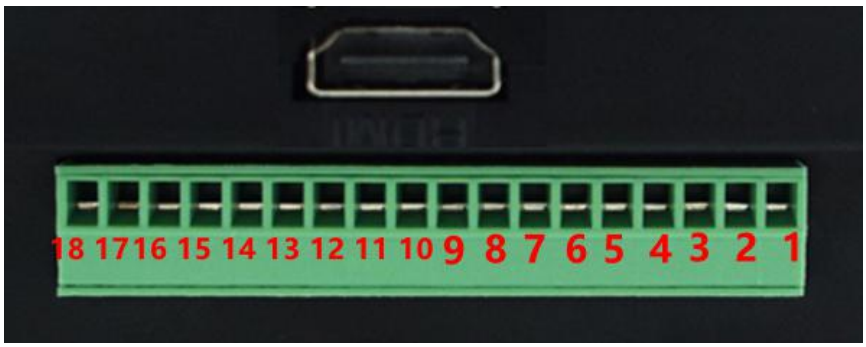

序号	说明	备注
1	MIC-	—
2	MIC+	
3	UART1_RX	设备名：/dev/ttyS1
4	UART1_TX	
5	LINOUT_L	—
6	LINOUT_R	
7	SPK-	Speaker 规格：2W 8Ω
8	SPK+	
9	GND	USB 信号接口
10	D+	
11	D-	
12	USB5V	
13	GND	直流 5V 输出
14	5VOUT	
15	RST	设备复位
16	GND	
17	UART0_RX	设备名：/dev/ttyS0
18	UART0_TX	

注：

UART0/ RS485_0/ COM0 是使用/dev/ttyS0 一个设备节点， 这三个端子只能使用一个端口，不能同时使用

UART1/ COM1 是使用/dev/ttyS1 一个设备节点， 这二个端子只能使用一个端口，不能同时使用

Cosofteck Copyright

4 尺寸图

4.1 外形尺寸

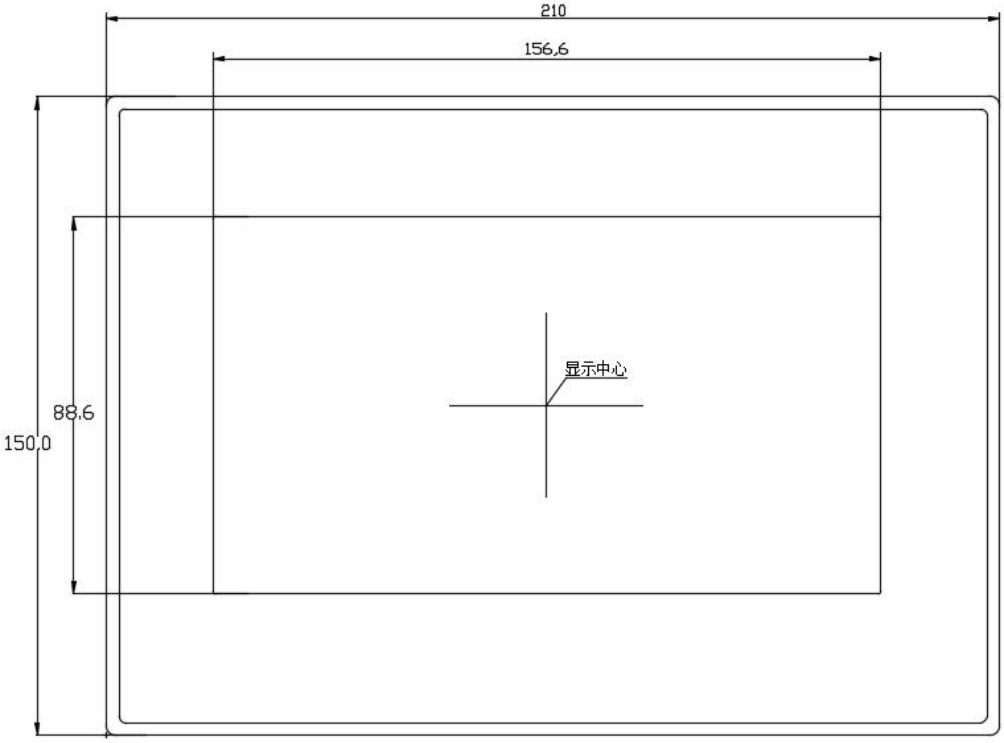

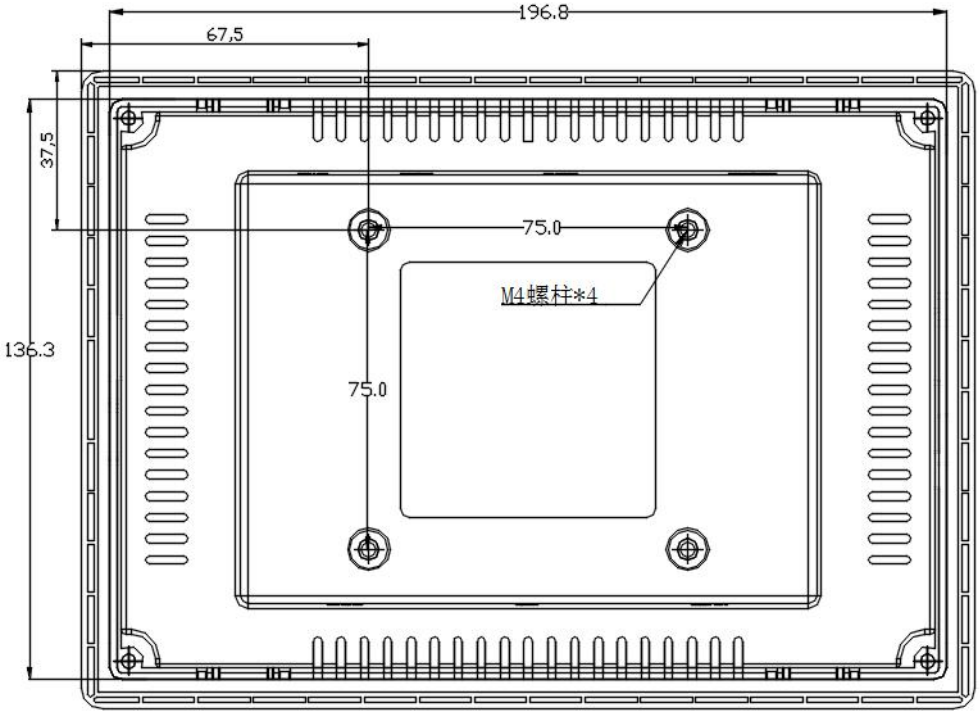

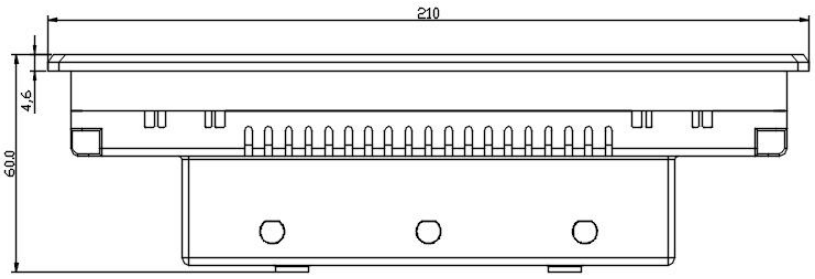

单位：mm

注：未标注公差为±0.3mm
建议挖孔尺寸：199*138mm

4.2 安装方式

安装方式 1：

第一步：将设备嵌入到用户面板窗口

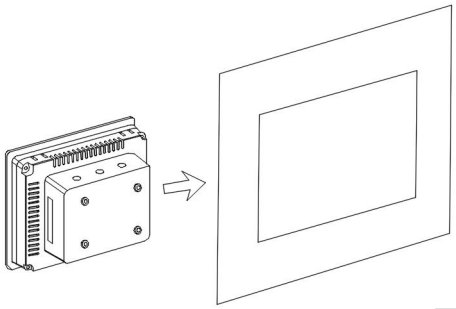

第二步：将卡扣置入卡扣安装槽内，旋紧螺丝

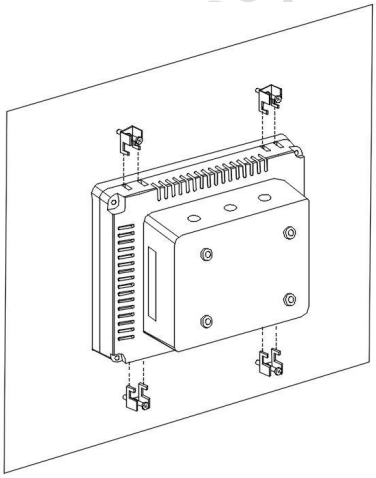

安装方式 2：

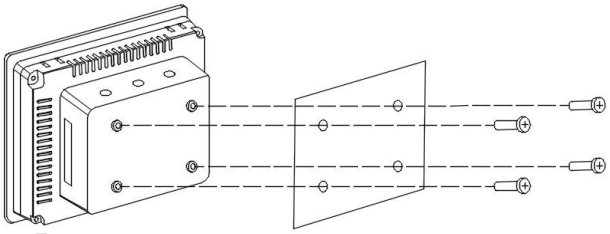

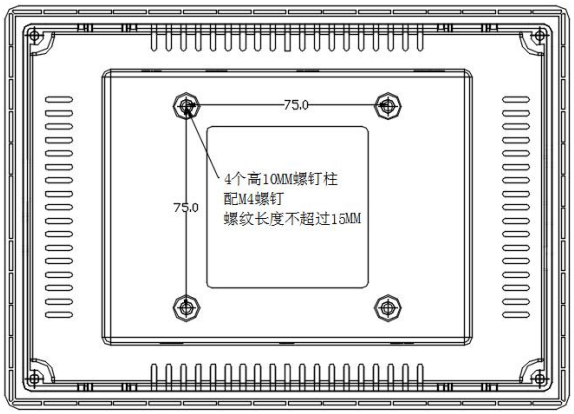

cosofteck Copyright

附：包装和物理尺寸

尺寸				
产品外形尺寸	210(L)x150(W)x60mm			
产品净重量	740g			
包装标准				
包装箱型号	包装箱尺寸	层数（层）	数量/层	总数
飞机盒	30cm(L)×20cm(W)×8cm(H)	1	1	1
3 号箱	30cm(L)×25cm(W)×20cm(H)	1	3	3
04 号箱	49cm(L)×36cm(W)×28cm(H)	1	10	10

Cosofteck Copyright